Návod k použití a instalaci

1. rozměr pro vestavbu KAFEboxu

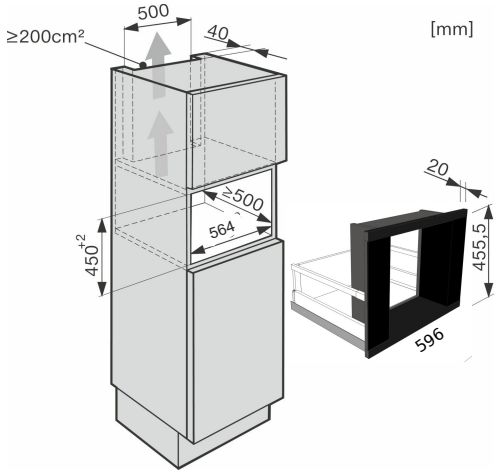

2. našroubujte pojezdy na boky připraveného korpusu

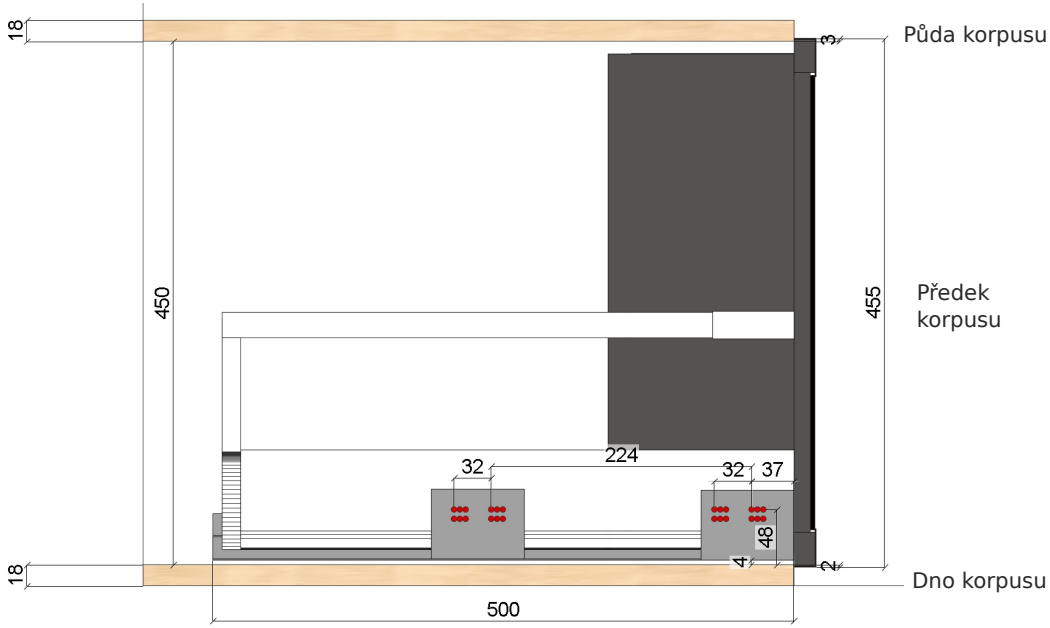

Při dodržení těchto rozměrů čelo KAFEboxu překrývá 2 mm dno korpusu a 3 mm půdu korpusu

Dále je možnost seřídit překrytí +-2mm

3. Nasaďte pojezdovou část na výsuvy v korpusu a zatlačte rovně dozadu až uslyšíte cvaknutí. Zkontrolujte plynulost pohybu a pevné spojení.

Demontáž provedete vysunutím do krajním polohy, v bočním otvoru nadzvednete současně pravou i levou šedou plastovou pojistku a zatáhnete směrem k sobě.

4. Na kompletní výsuvnou část naklapněte přední panel. Uslyšíte silné cvaknutí. Zkontrolujte spojení, zatlačením výsuvu oproti pohledové části.
Nasaďte relingové tyčky.

Zde zasunout úchyty pohledového čela

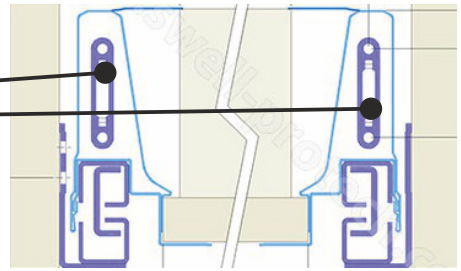

Demontáž čela provedete křížovým šroubovákem PH2. V bočním otvoru otočte západkou o 1/4 otáčky a čelo lehce povyskočí dopředu.

5. Do kompletního KAFEboxu zasuňte kompatibilní kávovar a z horní strany nasaďte správnou dělící příčku. Dělící příčka musí mít větší výřez a nesmí se nikde dotýkat kávovaru
Zkontrolujte, zda nikde nevadí kabely od kávovaru a pohyb je plynulý.

UPOZORNĚNÍ: Výsuvy KAFEboxu udržujte v čistotě, není potřeba je ničím mazat či olejovat.

Nevystavujte KAFEbox velké vlhkosti. Pára z kávovaru a kávy výrobku nevadí.

Vnitřní část ošetřujte vlhkým hadrem, nerezovou část přípravkem vhodným na tento kov.

Znehodnocení od rozlité vody, nebo kávy, není možné reklamovat.

Výrobce: www.KAFEbox.cz

Truhlářství Zajíček s.r.o.
Ždírec 152
58813 Polná
Czech Republic
IČO: 06100368
tel.: 420 777 462 722
email: info@kafebox.cz